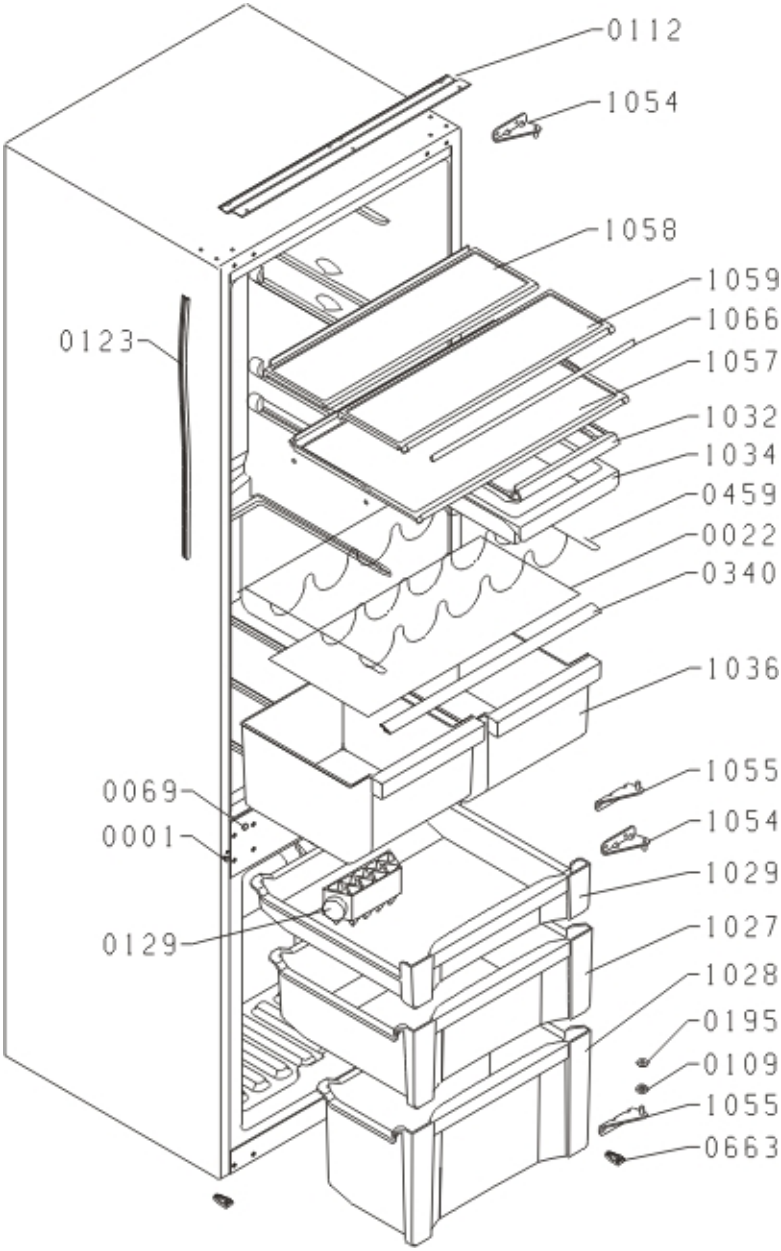
0112
1054
1058
1059
1066
1057
1032
1034
0459
0022
0340
1036
1055
1054
1029
1027
1028
0195
0109
1055
0663
0123
0069
0001
0129

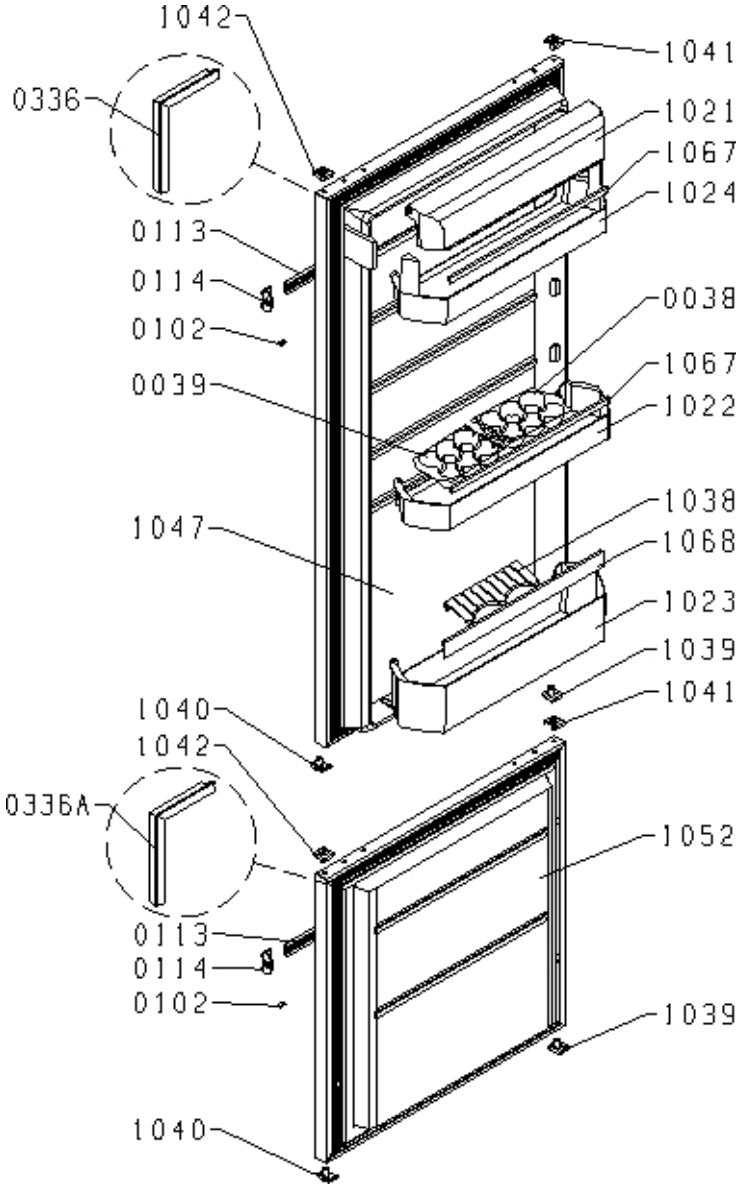
1042
1041
0336
1021
1067
1024
0113
0114
0038
0102
1067
0039
1022
1038
1047
1068
1023
1039
1041
1040
1042
0336A
1052
0113
0114
0102
1039
1040

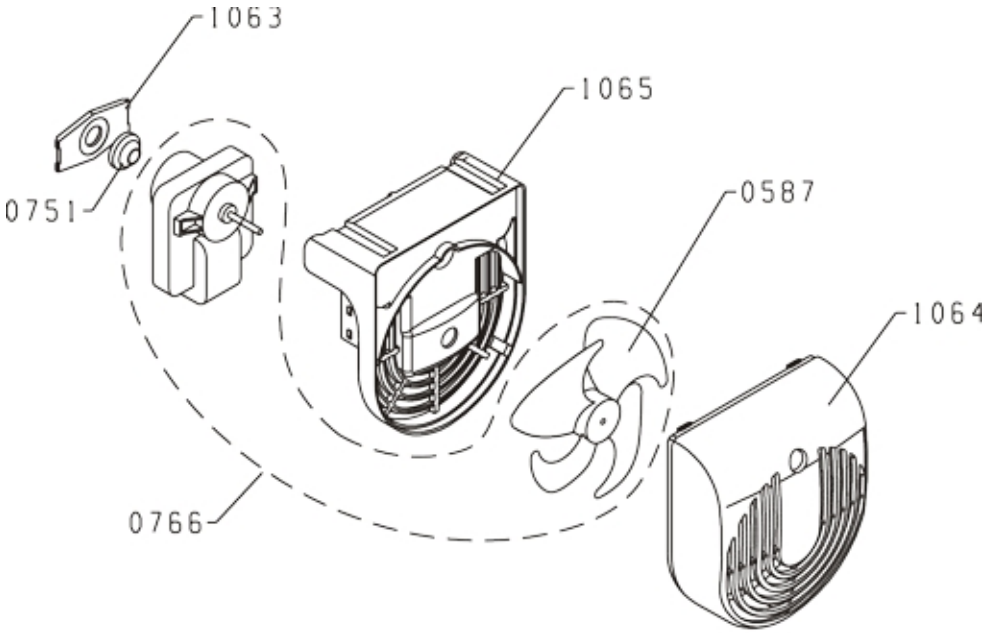
1063
1065
0751
0587
1064
0766

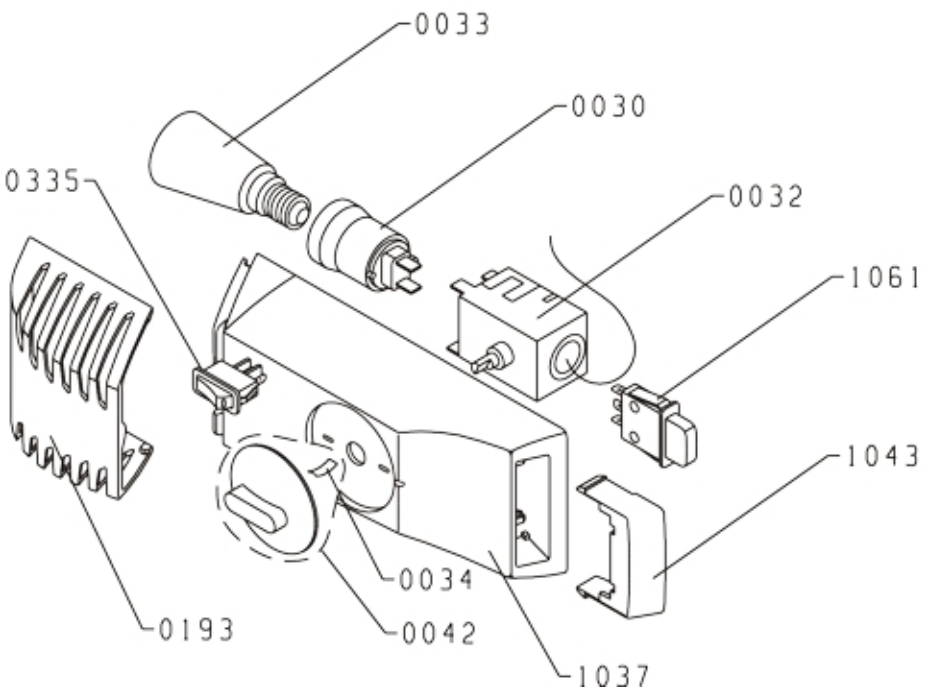
0033
0030
0335
0032
1061
1043
0034
0193
0042
1037

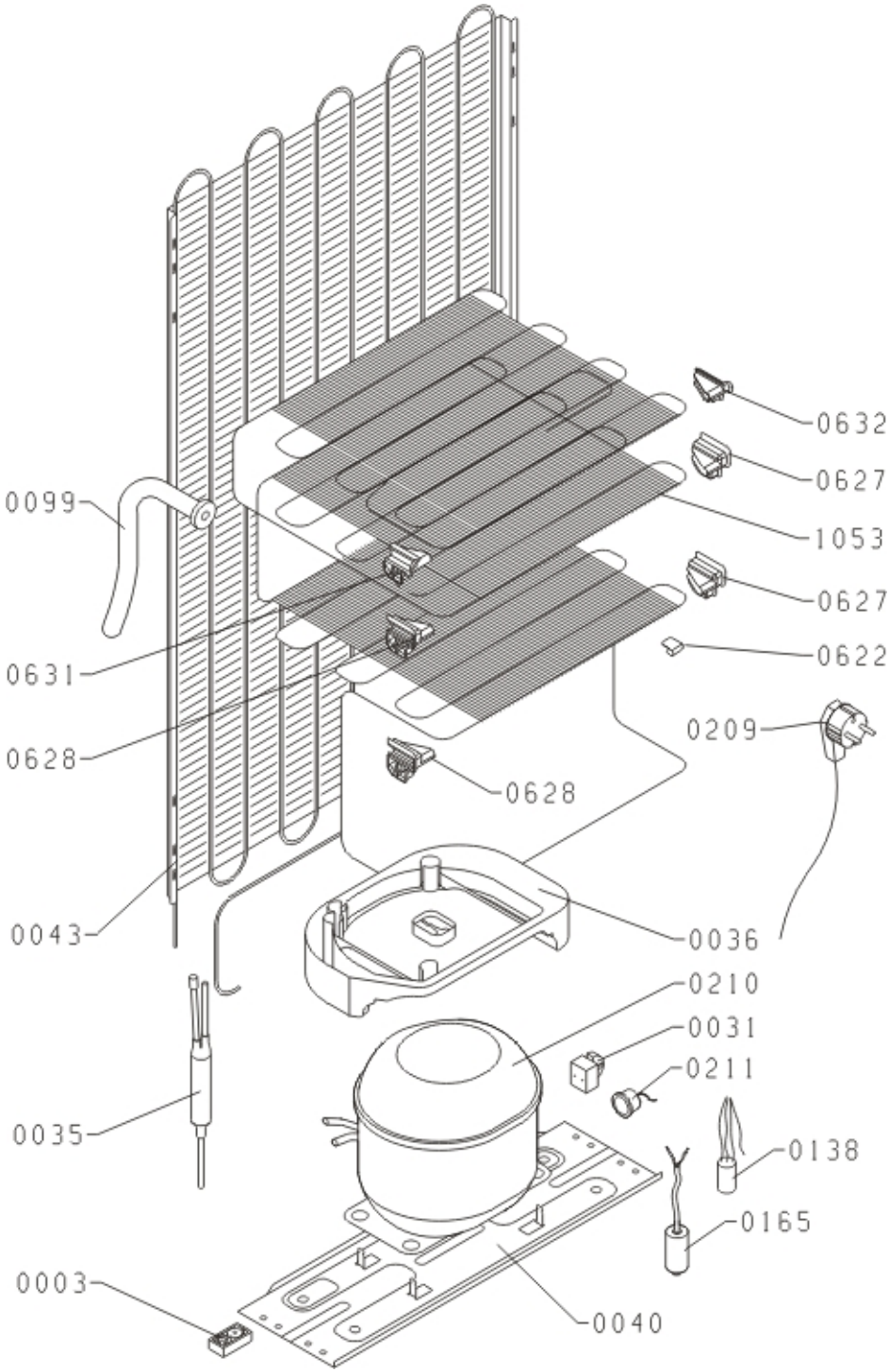
0632
0627
0099
1053
0627
0631
0622
0628
0209
0628
0043
0036
0210
0031
0211
0035
0138
0165
0003
0040